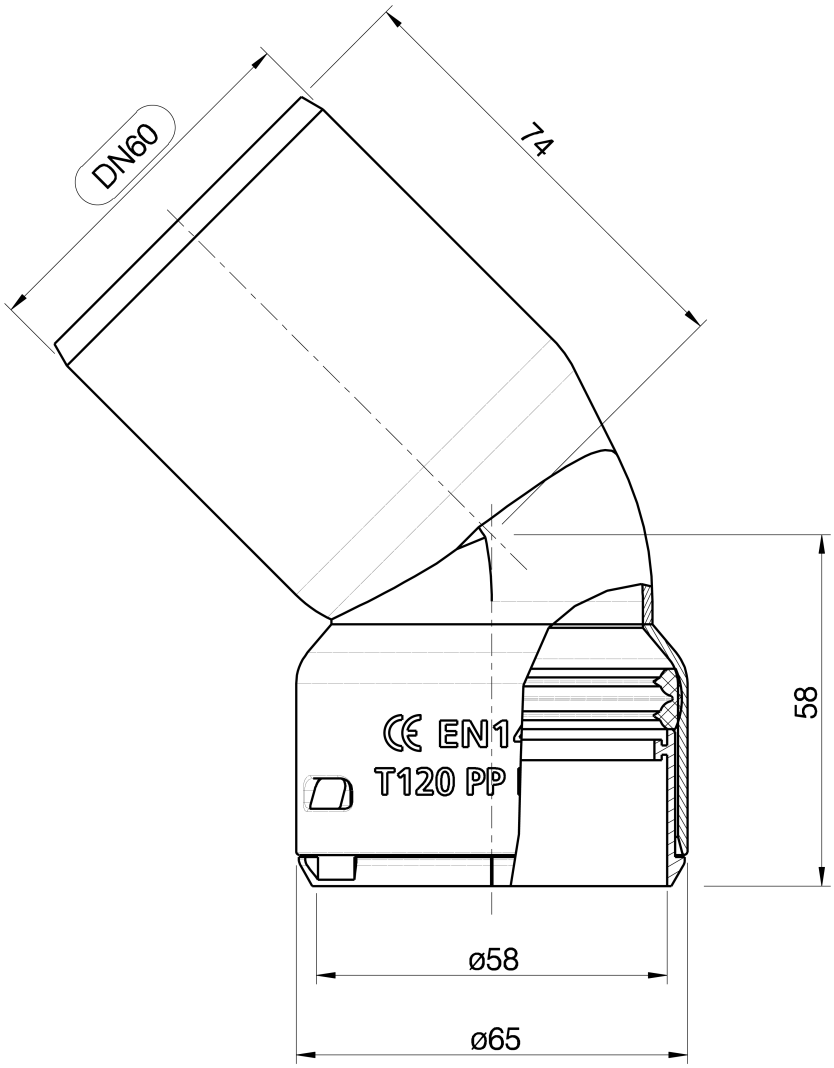
DN60
74
58
CE EN14
T120 PP
ø58
ø65

CE EN14471
T120 PP DN50