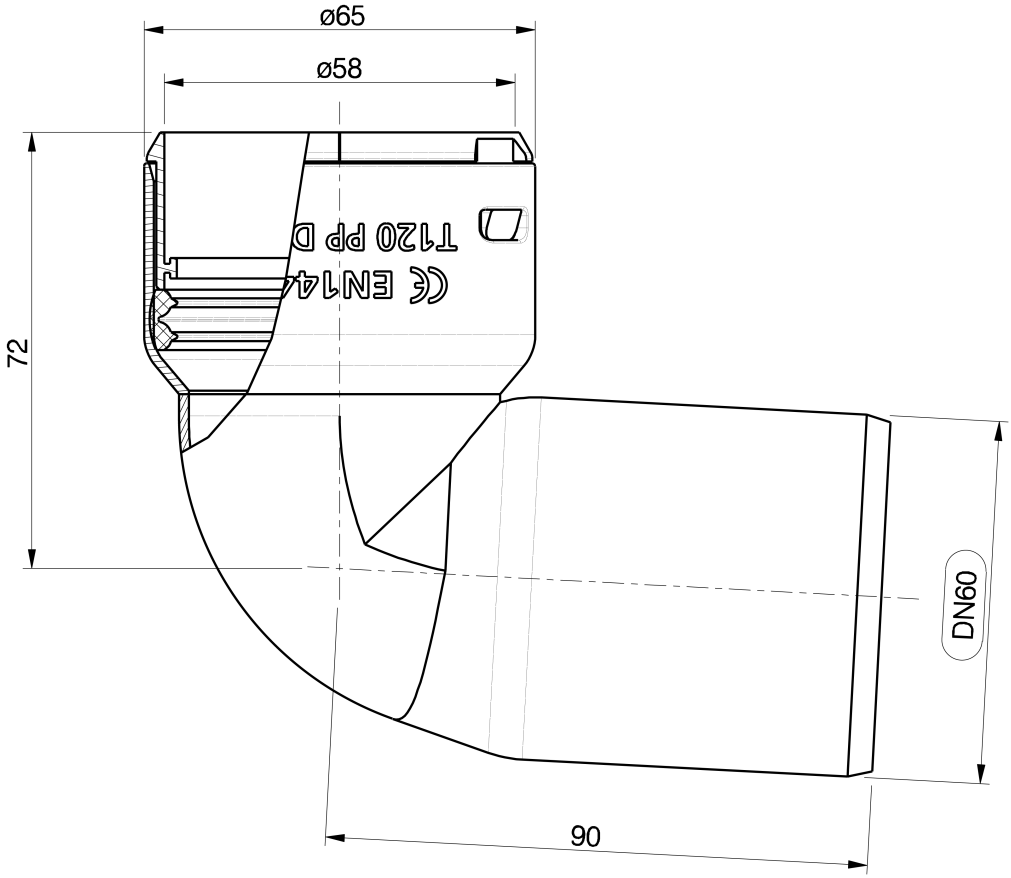
ø65
ø58
72
DN60
90

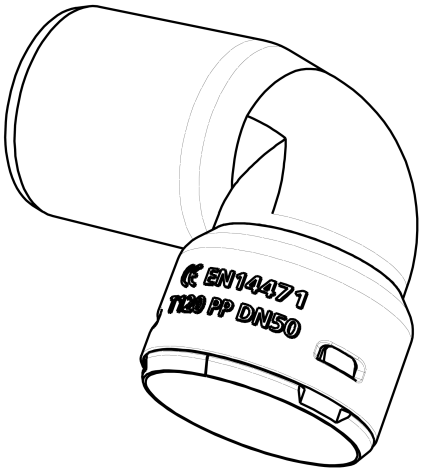
CE EN14471
T120 PP DN50