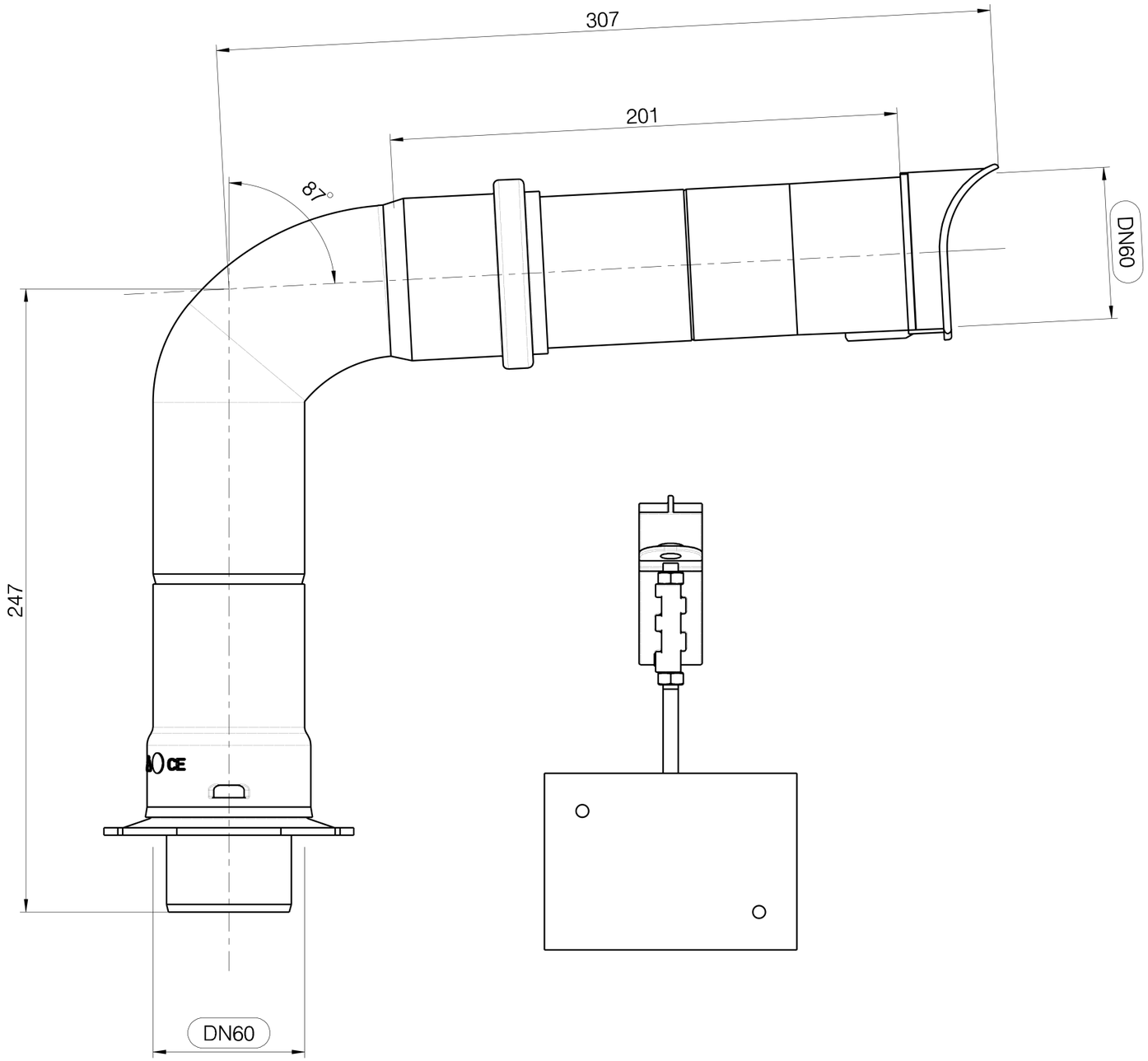

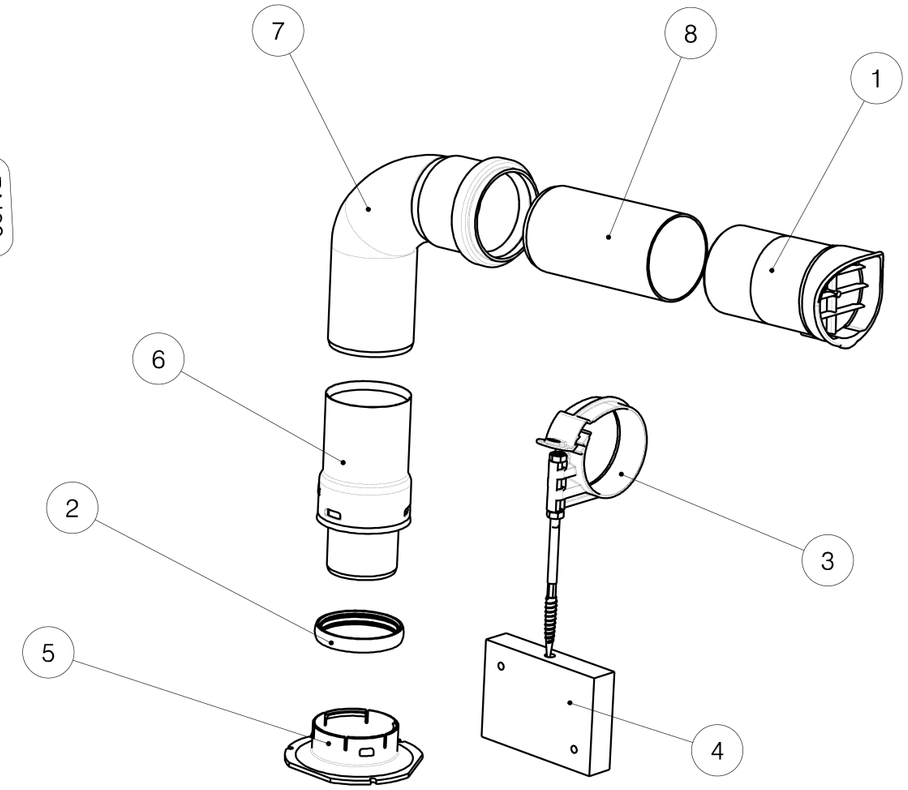

ARTICOLO PROVVISTO DI:
2 TASSELLI A CHIODO M6x40