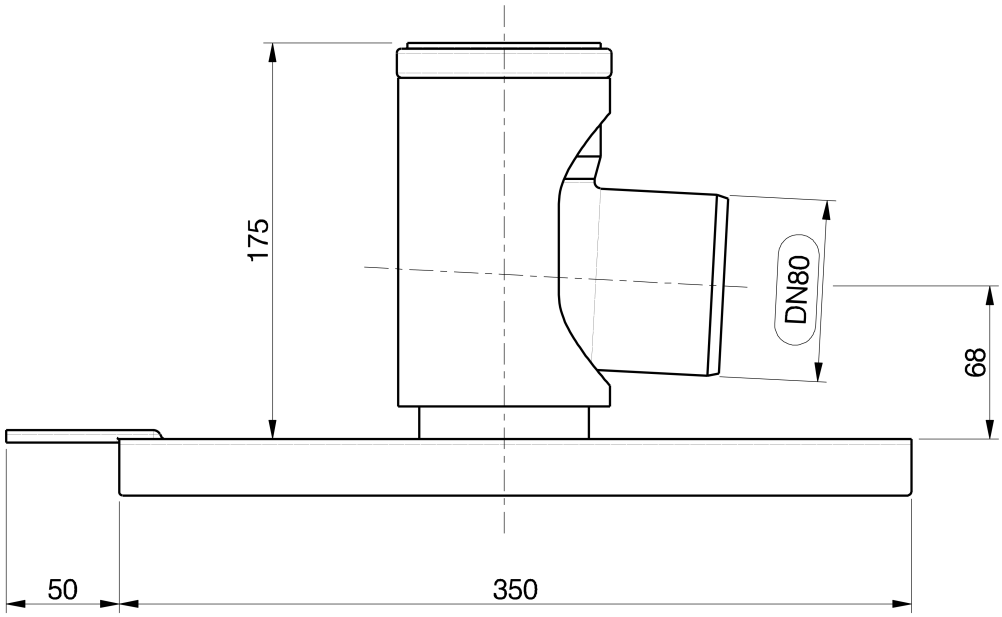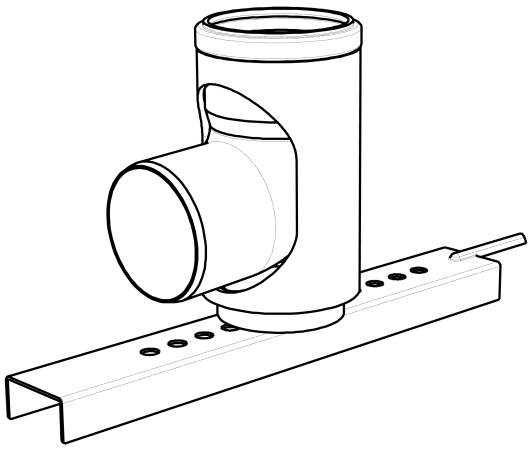
175
DN80
68
50
350