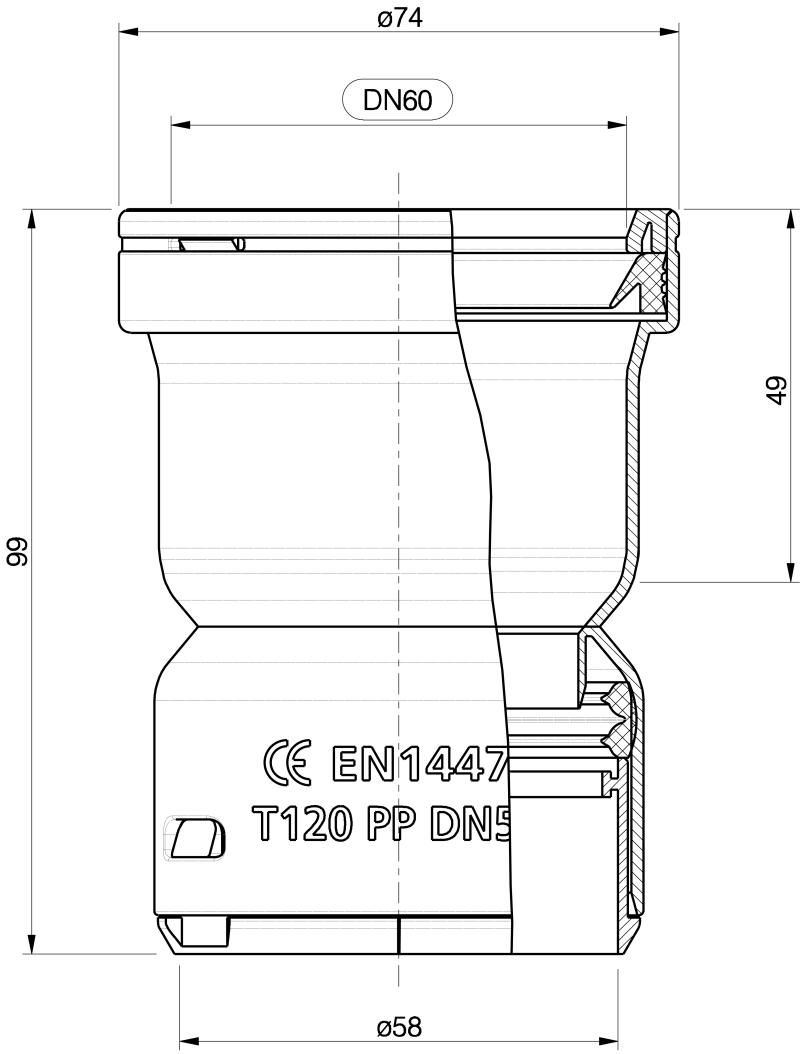
ø74
DN60
49
99
CE EN1447
T120 PP DN5
ø58

CE EN14471
T120 PP DN50