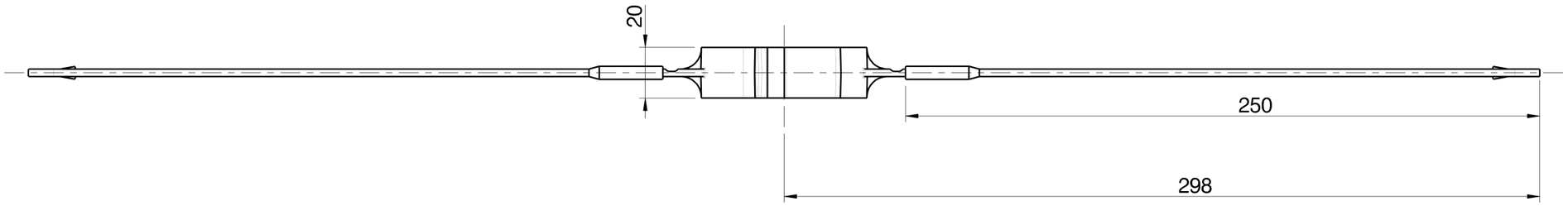
20
250
298

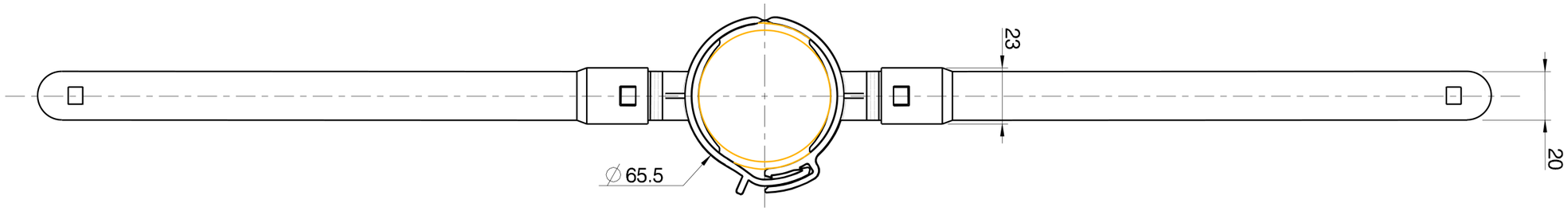
23
20
∅65.5

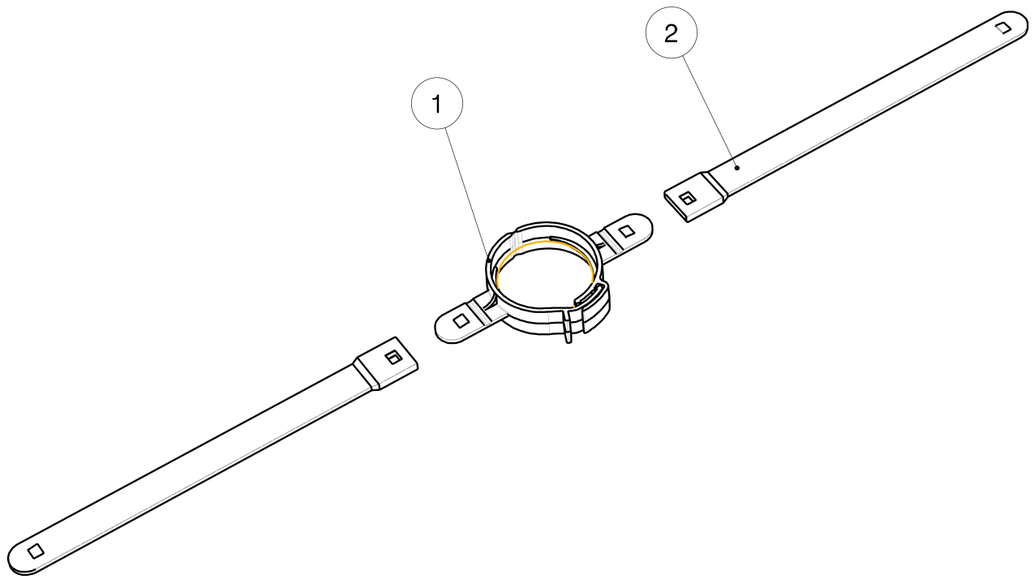
1
2