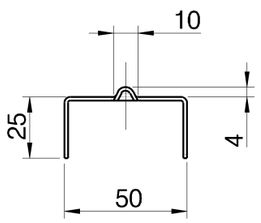
10
25
4
50

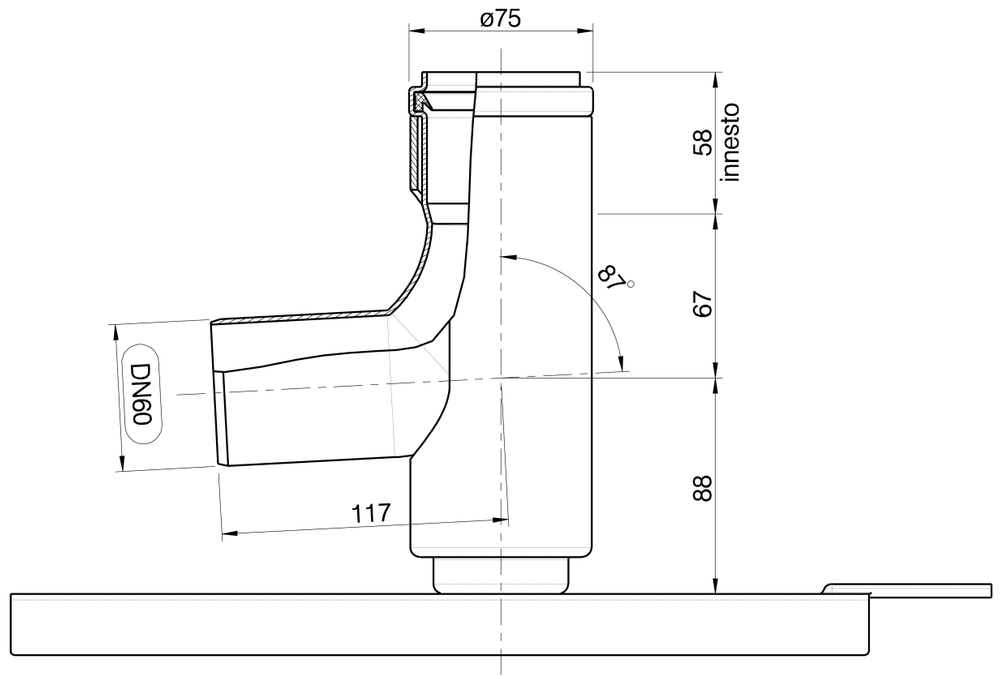
ø75
58
innesto
87°
67
DN60
88
117

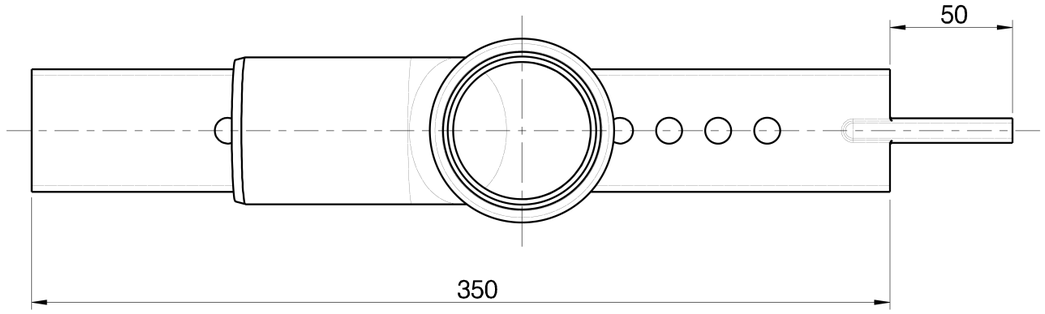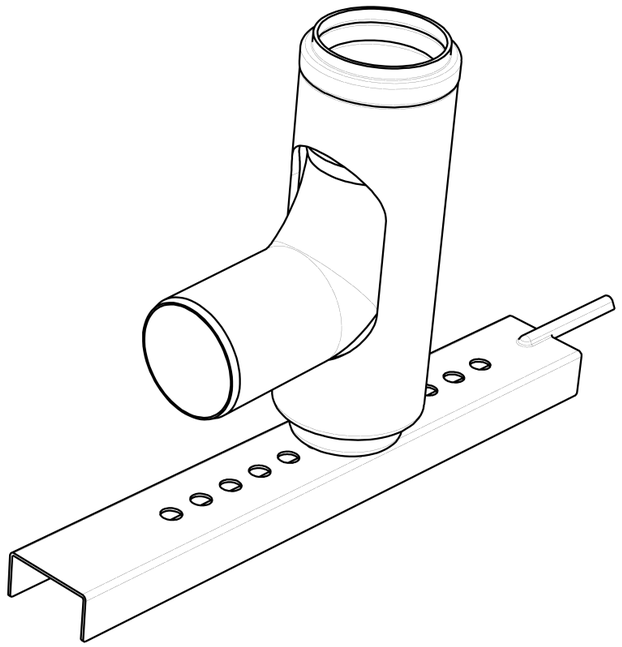
50
350