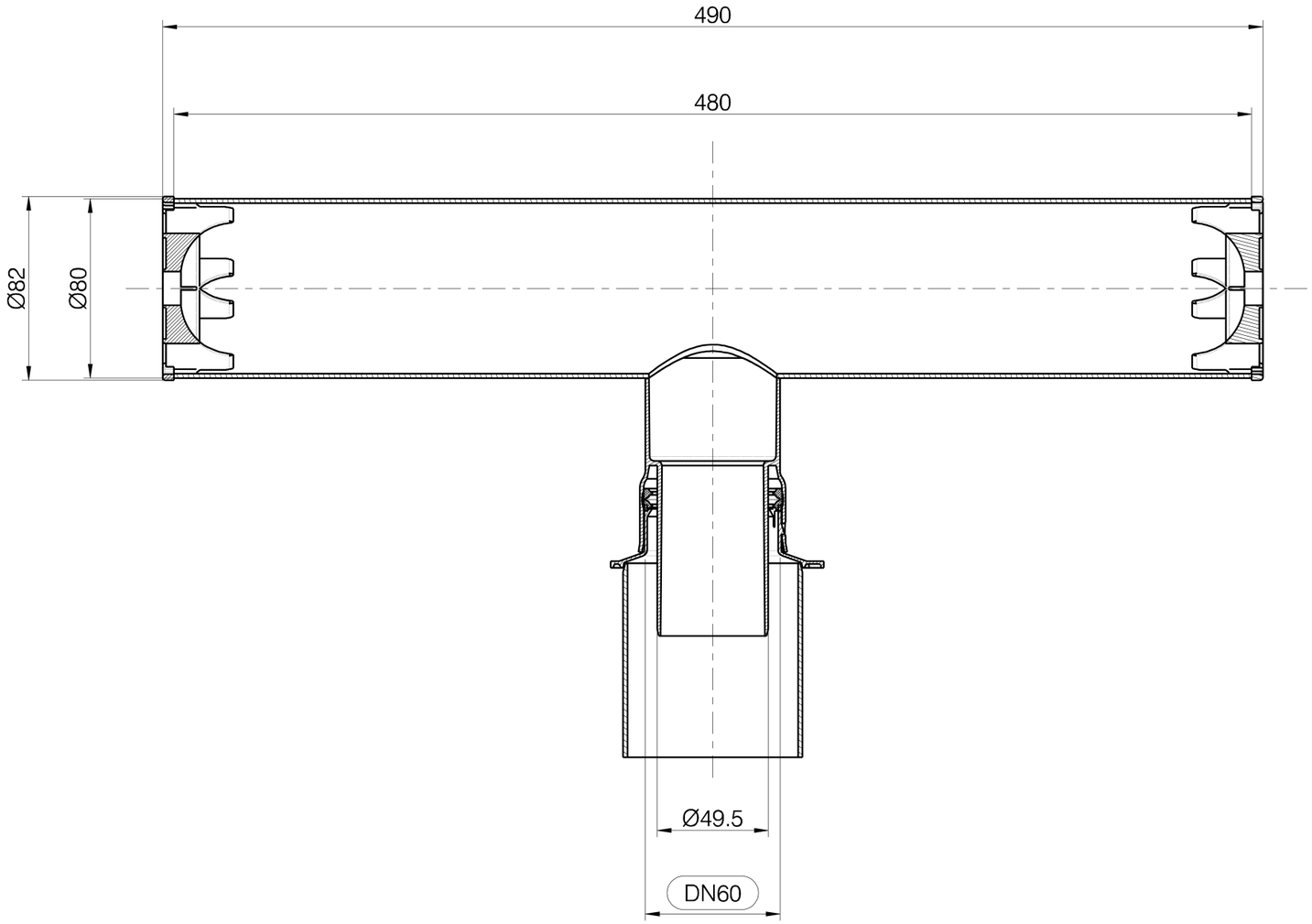
490
480
Ø82
Ø80
Ø49.5
DN60

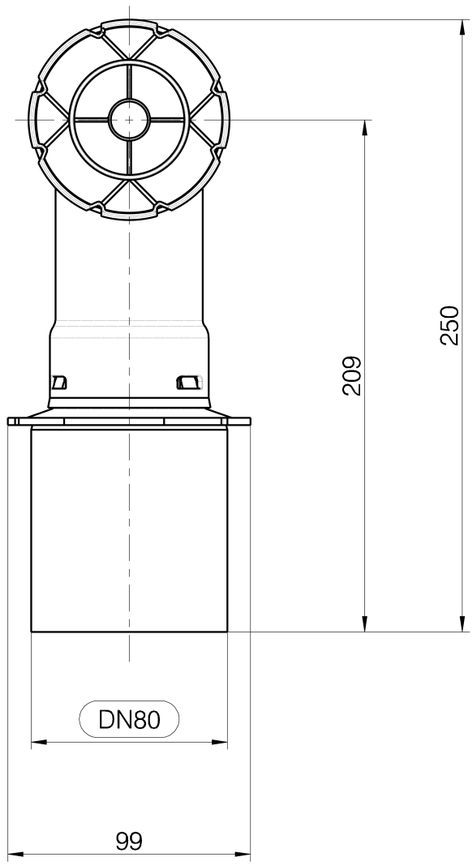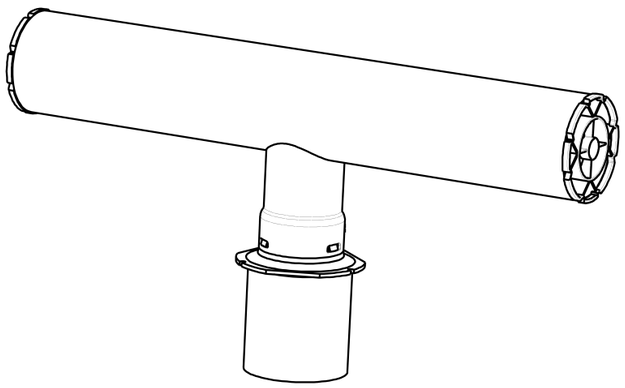
250
209
DN80
99